# Boiler K

## Portabel rörfasmaskin för fogberedning inför svetsning

Standardfastspänning: inner-Ø 28-76 mm | Reducerad axel: inner-Ø 20-30 mm



### För pannunderhåll

Utvecklad för underhåll av pannor, arbete i kraftverk och raffinaderier samt fogberedning av rör i verkstad och ute i anläggning.

### Fyra verktygspositioner

Fasning, planing av röränden och invändig ursvarvning (counterboring) med lämpliga verktyg. Verktygschucken har fyra verktygspositioner. Axiell slaglängd: 40 mm.

### Utbytbara drivenheter

Finns med tryckluftsdrift, eldrift och batteridrift. Drivenheterna är lätta att byta.

## Tillval och arbetsområden

| Utförande | Fastspänning, inner-Ø |
|---|---|
| Standardaxel | 28-76 mm |
| Reducerad spännaxel, Ø 20 mm (tillval) | 20-30 mm |
| Spännaxel för böjar och T-stycken (tillval) | 38-79 mm |

## Pneumatisk snabbspänning som tillval

Automatisk pneumatisk fastspänning finns endast som tillval till tryckluftsutförandet. Den förenklar fastspänning och frigöring vid återkommande bearbetning.

## Material

Kolstål, rostfritt stål, duplex, Inconel och andra material med lämpliga verktyg.

G.B.C.®

# Tekniska data

| Parameter | Tryckluft | El | Batteri |
|---|---|---|---|
| Fastspänningsområde, inner-Ø | 28-76 mm | 28-76 mm | 28-76 mm |
| Tomgångsvarvtal | 107 varv/min | 74 varv/min | 44 varv/min |
| Max. spindelvridmoment (1) | 235 Nm vid 6 bar;<br>313 Nm vid 8 bar | 133 Nm | 116 Nm |
| Axiell slaglängd | 40 mm | 40 mm | 40 mm |
| Pneumatisk motoreffekt | 800 W | - | - |
| Luftförbrukning | 1000 Nl/min | - | - |
| Lufttryck | 6-8 bar | - | - |
| Elektrisk motoreffekt (1) | - | 1400 W | 720 W |
| Spänning (1) | - | 110/220 V | 18 V |
| Batterikapacitet | - | - | 4,0 Ah |
| Frekvens (1) | - | 50/60 Hz | - |
| Max. ljudemission (2) | 75 dB | 75 dB | 75 dB |
| Maskinvikt | 8 kg | 9 kg | 9 kg |

(1) Värden enligt bifogat datablad. Den äldre manualen anger andra värden för pneumatiskt/elektriskt vridmoment, elmotoreffekt, spänning och frekvens. Bekräfta beställt utförande.

(2) Underlaget anger 75 dB utan mätmetod eller frekvensvägning. Luftanslutningens standard bekräftas separat.

## Mått (mm)

| Drivning | A | B | Ø C |
|---|---|---|---|
| Tryckluft | 400 | 395 | 80 |
| Tryckluft + automatisk fastspänning | 400 | 575 | 80 |
| El | 450 | 395 | 80 |
| Batteri | 450 | 395 | 80 |

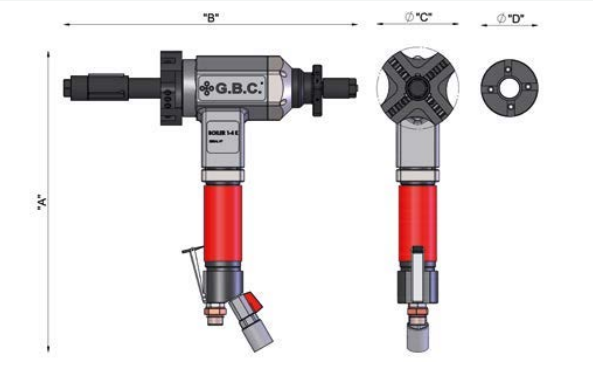


## Standardutrustning

Spännbackar för inner-Ø 28-76 mm; insexnyckel 4 mm; rörhylsnyckel 24 mm; nyckel 19 mm; transportväska. Skärverktyg och tillval specificeras i offerten.

# Boiler K

## Portable pipe bevelling machine for weld preparation

Standard clamping: ID 28-76 mm | Optional reduced shaft: ID 20-30 mm



### For boiler maintenance

Designed for boiler maintenance, power plants and refineries, as well as general pipe end preparation in the workshop or on-site.

### Four tool positions

Bevelling, facing and counterboring with suitable tooling. The tool chuck has four tool seats. Axial stroke: 40 mm.

### Interchangeable drives

Pneumatic, electric and battery versions with easily interchangeable power units.

## Accessories and working ranges

| Configuration | Internal clamping range |
|---|---|
| Standard shaft | 28-76 mm |
| Optional reduced shaft, Ø 20 mm | 20-30 mm |
| Optional elbow shaft for elbows and tees | 38-79 mm |

## Optional pneumatic locking

An automatic pneumatic clamping device is available exclusively for the pneumatic version. It simplifies locking and unlocking during repetitive preparations.

## Materials

Carbon steel, stainless steel, duplex, Inconel and other materials with suitable tools.

G.B.C.®

# Technical data

| Parameter | Pneumatic | Electric | Battery |
|---|---|---|---|
| Clamping range, pipe ID | 28-76 mm | 28-76 mm | 28-76 mm |
| Idle speed | 107 rpm | 74 rpm | 44 rpm |
| Max. spindle torque (1) | 235 Nm at 6 bar;<br>313 Nm at 8 bar | 133 Nm | 116 Nm |
| Axial stroke | 40 mm | 40 mm | 40 mm |
| Pneumatic motor power | 800 W | - | - |
| Air consumption | 1000 Nl/min | - | - |
| Air pressure | 6-8 bar | - | - |
| Electric motor power (1) | - | 1400 W | 720 W |
| Voltage (1) | - | 110/220 V | 18 V |
| Battery capacity | - | - | 4.0 Ah |
| Frequency (1) | - | 50/60 Hz | - |
| Max. acoustic emission (2) | 75 dB | 75 dB | 75 dB |
| Machine weight | 8 kg | 9 kg | 9 kg |

(1) Supplied data sheet values. The older instruction manual differs for pneumatic/electric torque, electric motor power, voltage and frequency. Confirm the ordered version.

(2) The source states 75 dB without measurement method or weighting. Confirm the air connection standard separately.

## Dimensions (mm)

| Drive | A | B | Ø C |
|---|---|---|---|
| Pneumatic | 400 | 395 | 80 |
| Pneumatic + automatic locking | 400 | 575 | 80 |
| Electric | 450 | 395 | 80 |
| Battery | 450 | 395 | 80 |

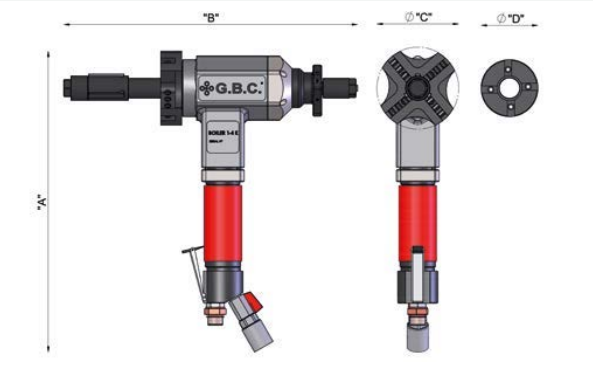


## Standard equipment

Clamping jaws for ID 28-76 mm; 4 mm Allen key; 24 mm tubular socket wrench; 19 mm wrench; case. Cutting tools and optional equipment are specified in the quotation.