Mini K OD

Portabel rörfasmaskin med utvändig fastspänning

Ytter-Ø 10-60 mm | Självcentrerande trepunktsfastspänning



Fastspänning på utsidan

Spänns fast på rörets utsida när invändig fastspänning är olämplig eller rördiametern är mycket liten.

Självcentrerande system

Tre kontaktpunkter manövreras med en gemensam skruv för snabb och noggrann inställning.

Utbytbara drivenheter

Finns med pneumatisk drift, eldrift och batteridrift. Drivenheten är lätt att byta.

Fogberedning inför svetsning

Verktygschucken har fyra verktygspositioner för utvändig fasning, invändig fasning och planing av röränden. Den axiella slaglängden är 23 mm.

Utvändig fastspänning innebär att spännanordningen inte griper mot rörets insida. Vid invändig fasning bearbetas däremot rörändens invändiga kant.

Material och användning

För kolstål, rostfritt stål, duplex, Inconel och andra material med lämpliga skärverktyg. Ett alternativ när rörets insida inte ska användas för fastspänning, även vid små rördimensioner.

Standardutrustning

Manualen listar serviceverktyg, förvaringsväska, bruksanvisning och ritningar. Bekräfta skärverktyg samt eventuellt batteri och laddare för beställt utförande.

G.B.C.®

Tekniska data

Parameter	Tryckluft	El	Batteri
Fastspänningsområde, ytter-Ø	10-60 mm	10-60 mm	10-60 mm
Tomgångsvarvtal	180 varv/min	305 varv/min	151 varv/min
Max. spindelvridmoment*	35 Nm vid 6 bar; 46 Nm vid 8 bar	17 Nm	30 Nm
Axiell slaglängd	23 mm	23 mm	23 mm
Pneumatisk motoreffekt	435 W (0,59 hk)	-	-
Luftförbrukning	615 Nl/min	-	-
Lufttryck	6-8 bar	-	-
Elektrisk motoreffekt	-	720 W	720 W
Spänning*	-	110/220 V	18 V
Batterikapacitet	-	-	4,0 Ah
Frekvens	-	50/60 Hz	-
Max. ljudemission**	75 dB	75 dB	75 dB
Maskinvikt	8,7 kg	9,4 kg	9,6 kg

* Värden enligt det bifogade databladet. Manualen anger andra värden för pneumatiskt vridmoment och elspänning. Bekräfta aktuellt utförande före beställning.

** Underlaget anger 75 dB utan mätmetod eller frekvensvägning. Bekräfta tryckluftsanslutningens standard med Tubeck; inget omräknat gängmått anges.

Mått (mm)

Drivning	A	B	C
Tryckluft	438	339	116
El	523	424	116
Batteri	583	484	116

A-C hänvisar till originalets måttskiss.

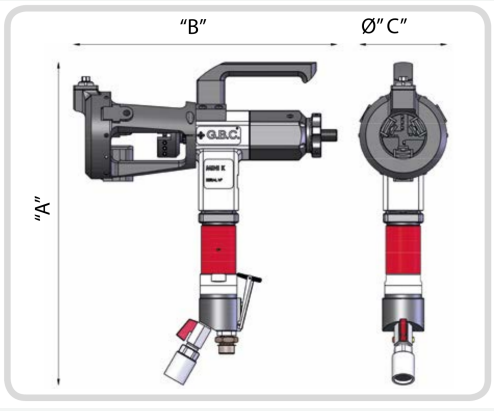

Drivningsalternativ


Tryckluft


El


Batteri

Mini K OD

Portable pipe bevelling machine with external clamping

Pipe OD 10-60 mm | Self-centring three-point clamping



External clamping

Grips the outside of the pipe where internal clamping is unsuitable or the pipe diameter is very small.

Self-centring system

Three contact points are operated by a single screw for quick and precise setup.

Interchangeable drives

Available with pneumatic, electric or battery drive. The power unit is easily interchangeable.

Pipe end preparation before welding

A tool chuck with four tool positions accommodates tooling for external bevels, internal bevels and pipe end facing. Axial stroke: 23 mm.

External clamping avoids gripping the pipe bore. This does not mean that the selected machining operation leaves the internal edge unchanged.

Materials and applications

For carbon steel, stainless steel, duplex, Inconel and other materials with suitable tooling. Relevant where the bore must not be used for clamping, including small-diameter pipe applications.

Standard equipment

Service tools, storage case, instruction manual and drawings are listed in the instruction manual. Confirm tooling and any battery/charger included with the ordered version.

G.B.C.®

Technical data

Parameter	Pneumatic	Electric	Battery
Clamping range, pipe OD	10-60 mm	10-60 mm	10-60 mm
Idle speed	180 rpm	305 rpm	151 rpm
Max. spindle torque*	35 Nm at 6 bar; 46 Nm at 8 bar	17 Nm	30 Nm
Axial stroke	23 mm	23 mm	23 mm
Pneumatic motor power	435 W (0.59 hp)	-	-
Air consumption	615 Nl/min	-	-
Air pressure	6-8 bar	-	-
Electric motor power	-	720 W	720 W
Voltage*	-	110/220 V	18 V
Battery capacity	-	-	4.0 Ah
Frequency	-	50/60 Hz	-
Max. acoustic emission**	75 dB	75 dB	75 dB
Machine weight	8.7 kg	9.4 kg	9.6 kg

* Values follow the supplied data sheet. The instruction manual differs for pneumatic torque and electric voltage. Confirm the specific version before ordering.

** The source states 75 dB without a measurement method or weighting. Confirm the pneumatic connection standard with Tubeck; no converted thread dimension is stated.

Dimensions (mm)

Drive	A	B	C
Pneumatic	438	339	116
Electric	523	424	116
Battery	583	484	116

A-C refer to the original dimensioned view.

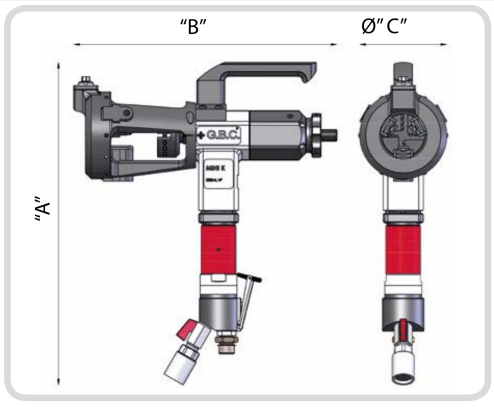

Drive options


Pneumatic


Electric


Battery