TC40

Rörfasmaskin med utvändig fastspänning

För ytterdiameter 10-48,3 mm



För begränsade utrymmen

TC40 är en portabel rörfasmaskin för trånga utrymmen och arbeten där invändig fastspänning inte är möjlig eller tillåten. Maskinen griper om rörets utsida.

Fogberedning inför svetsning

För utvändig fasning, invändig fasning och planing av röränden med lämpliga verktyg. Matningen sker med handhjul och den axiella slaglängden är 30 mm.

Spännbackar och material

Levereras med en uppsättning spännbackar för standarddiametrar. Backarna kan anpassas på förfrågan. För kolstål, rostfritt stål, duplex, Inconel och andra material med lämpliga verktyg.

Maskinhus och drivning

Robust maskinhus i aluminium med lätt utbytbara drivenheter. Finns i tryckluftsutförande och elutförande.

G.B.C.®

Tekniska data

Parameter	Tryckluft	El
Arbetsområde, ytterdiameter	10-48,3 mm	10-48,3 mm
Tomgångsvarvtal	215 varv/min	360 varv/min
Max. spindelvridmoment	29,5 Nm vid 6 bar; 38 Nm vid 8 bar	14 Nm
Axiell slaglängd	30 mm	30 mm
Pneumatisk motoreffekt	435 W	-
Luftförbrukning	615 Nl/min	-
Lufttryck	6-8 bar	-
Elektrisk motoreffekt	-	720 W
Spänning	-	110/220 V
Frekvens	-	50/60 Hz
Max. ljudemission (1)	75 dB	75 dB
Maskinvikt	10 kg	10 kg

(1) Underlaget anger 75 dB utan mätmetod eller frekvensvägning. Luftanslutningens standard bekräftas separat. Värden enligt bifogat datablad.

Mått (mm)

Drivning	A	B	C	D	E	F
Tryckluft	537	280	54	298	134	40
El	574	280	54	298	144	40

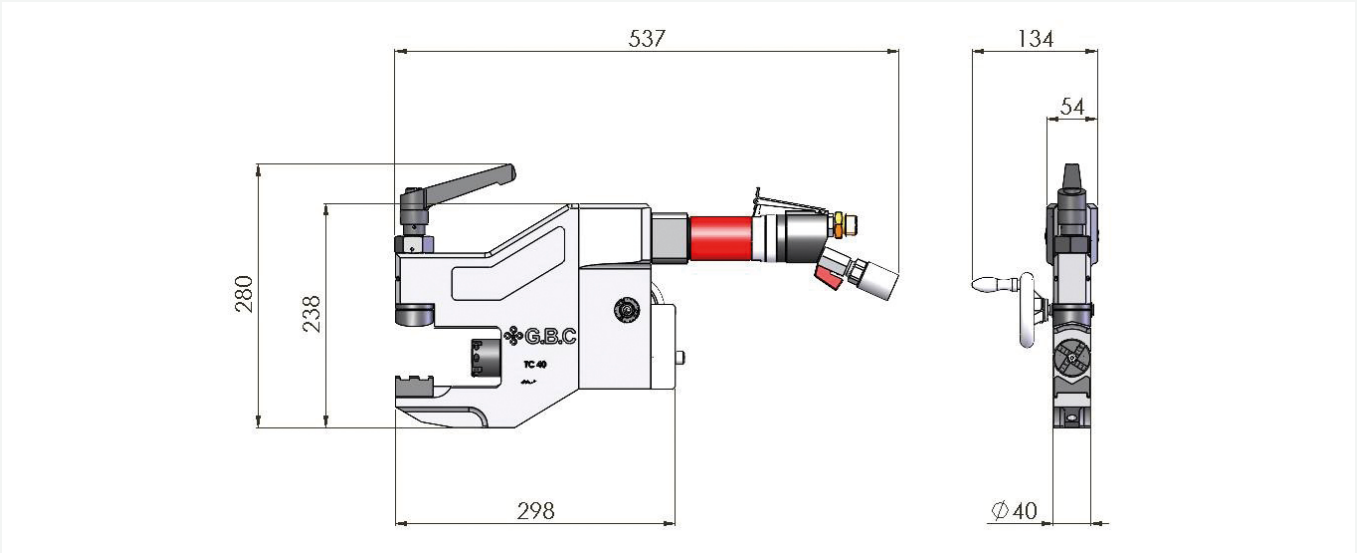

Originalets måttskiss visar tryckluftsutförandet. Drivenhet, skärverktyg och backdimensioner som ingår i leveransen specificeras i offerten.

TC40

Pipe bevelling machine with external clamping

Pipe outside diameter 10-48.3 mm



For restricted clearances

TC40 is a portable pipe bevelling machine for tight spots and applications where internal gripping is not possible or permitted. The external clamping system grips the outside of the pipe.

Weld preparation

For outside bevelling, inside bevelling and facing with suitable tools. Feed is operated by handwheel, with a 30 mm axial stroke.

Jaws and materials

Supplied with a jaw set for standard tube diameters. Jaws can be modified on request. Suitable for carbon steel, stainless steel, duplex, Inconel and other materials with appropriate tooling.

Machine body and drives

Sturdy aluminium machine body with easily interchangeable power units. Available in pneumatic and electric versions.

G.B.C.®

Technical data

Parameter	Pneumatic	Electric
Working range, pipe OD	10-48.3 mm	10-48.3 mm
Idle speed	215 rpm	360 rpm
Max. spindle torque	29.5 Nm at 6 bar; 38 Nm at 8 bar	14 Nm
Axial stroke	30 mm	30 mm
Pneumatic motor power	435 W	-
Air consumption	615 Nl/min	-
Air pressure	6-8 bar	-
Electric motor power	-	720 W
Voltage	-	110/220 V
Frequency	-	50/60 Hz
Max. acoustic emission (1)	75 dB	75 dB
Machine weight	10 kg	10 kg

(1) The source states 75 dB without measurement method or weighting. Air connection standard is confirmed separately. Values follow the supplied data sheet.

Dimensions (mm)

Drive	A	B	C	D	E	F
Pneumatic	537	280	54	298	134	40
Electric	574	280	54	298	144	40

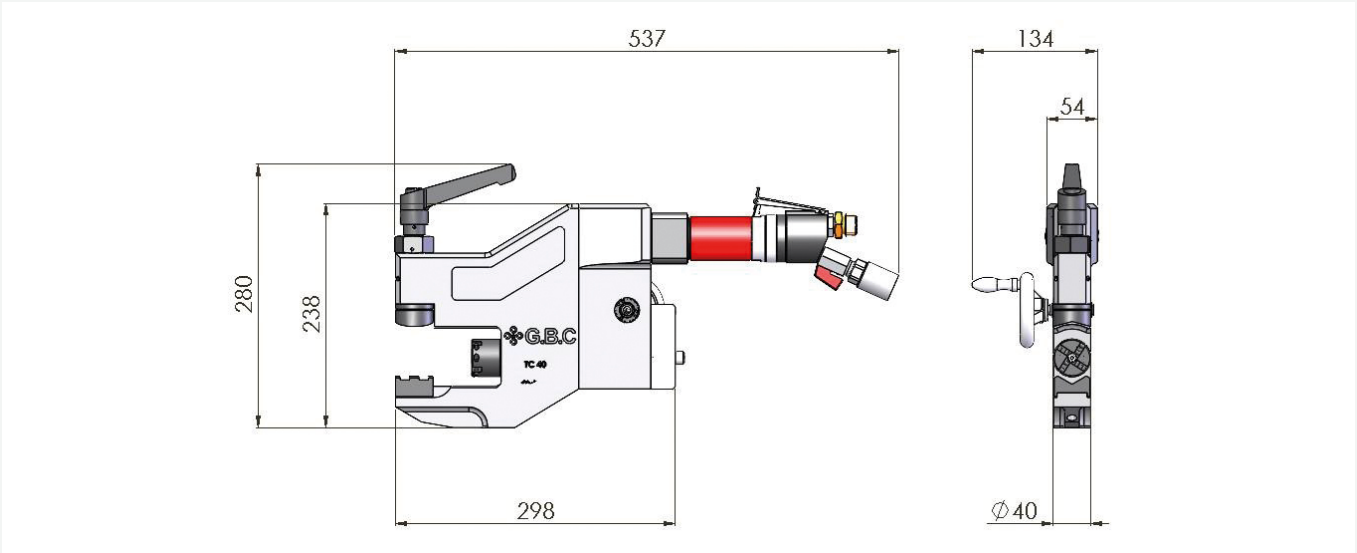

The original dimensioned drawing shows the pneumatic version. Drive unit, tools and jaw sizes included in the delivery are specified in the quotation.