# TC73

## Rörfasmaskin med utvändig fastspänning

För ytterdiameter 10,3-73 mm




## För begränsade utrymmen

TC73 är en portabel rörfasmaskin för trånga utrymmen och arbeten där invändig fastspänning inte är möjlig eller tillåten. Maskinen griper om rörets utsida.

## Fogberedning inför svetsning

För utvändig fasning, invändig fasning och planing av röränden med lämpliga verktyg. Matningen sker med handhjul och den axiella slaglängden är 30 mm.

## Spännbackar och material

Levereras med flera spännbackar som tillverkas efter de rördiametrar som ska bearbetas. För kolstål, rostfritt stål, duplex, Inconel och andra material med lämpliga verktyg.

## Maskinhus och drivning

Robust maskinhus i aluminium med lätt utbytbara drivenheter. Finns i tryckluftsutförande och elutförande.

G.B.C.

# Tekniska data

| Parameter | Tryckluft | El |
|---|---|---|
| Arbetsområde, ytterdiameter | 10,3-73 mm | 10,3-73 mm |
| Tomgångsvarvtal | 133 varv/min | 113 varv/min |
| Max. spindelvridmoment | 153 Nm vid 6 bar;<br>199 Nm vid 8 bar | 56 Nm |
| Axiell slaglängd | 30 mm | 30 mm |
| Pneumatisk motoreffekt | 800 W | - |
| Luftförbrukning | 1000 Nl/min | - |
| Lufttryck | 6-8 bar | - |
| Elektrisk motoreffekt | - | 900 W |
| Spänning | - | 110/220 V |
| Frekvens | - | 50/60 Hz |
| Max. ljudemission (1) | 75 dB | 75 dB |
| Maskinvikt | 15 kg | 16 kg |

(1) Underlaget anger 75 dB utan mätmetod eller frekvensvägning. Luftanslutningens standard bekräftas separat. Värden enligt bifogat datablad.

## Mått (mm)

| Drivning | A | B | C | D | E | F |
|---|---|---|---|---|---|---|
| Tryckluft | 304 | 549 | 59 | 309,5 | 141 | 75 |
| El | 304 | 590 | 59 | 309,5 | 156,5 | 75 |

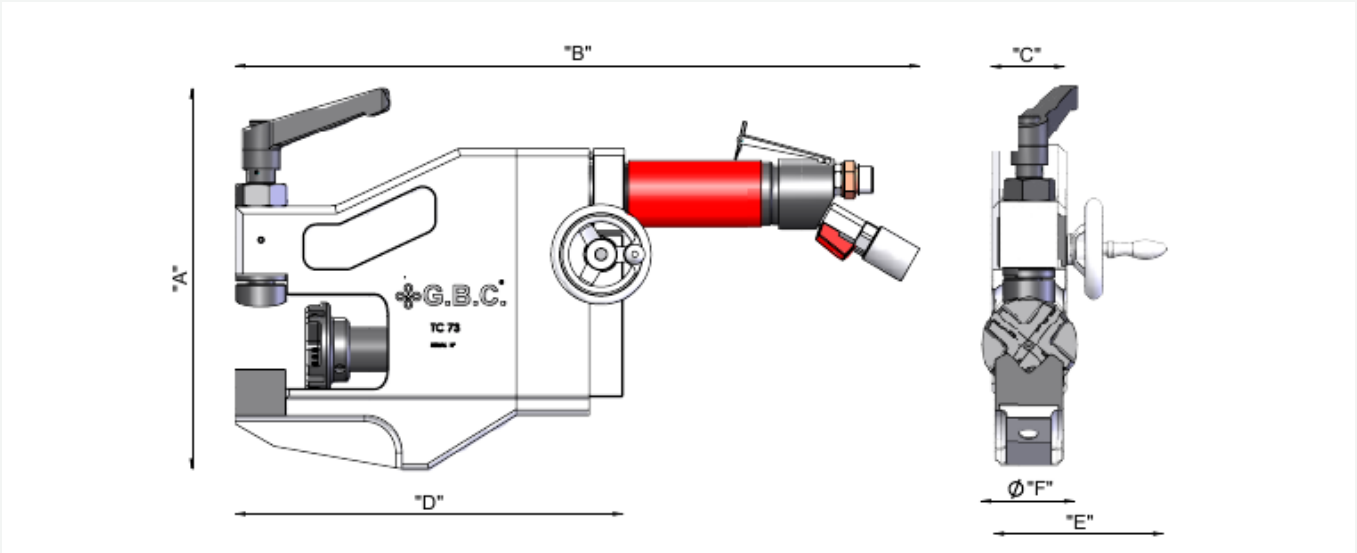


A-F hänvisar till originalets måttskiss. Drivenhet, skärverktyg och backdimensioner som ingår i leveransen specificeras i offerten.

# TC73

## Pipe bevelling machine with external clamping

Pipe outside diameter 10.3-73 mm




## For restricted clearances

TC73 is a portable pipe bevelling machine for tight spots and applications where internal gripping is not possible or permitted. The external clamping system grips the outside of the pipe.

## Weld preparation

For outside bevelling, inside bevelling and facing with suitable tools. Feed is operated by handwheel, with a 30 mm axial stroke.

## Jaws and materials

Supplied with several clamping jaws made to suit the tube diameters to be machined. Suitable for carbon steel, stainless steel, duplex, Inconel and other materials with appropriate tooling.

## Machine body and drives

Sturdy aluminium machine body with easily interchangeable power units. Available in pneumatic and electric versions.

G.B.C.

# Technical data

| Parameter | Pneumatic | Electric |
|---|---|---|
| Working range, pipe OD | 10.3-73 mm | 10.3-73 mm |
| Idle speed | 133 rpm | 113 rpm |
| Max. spindle torque | 153 Nm at 6 bar;<br>199 Nm at 8 bar | 56 Nm |
| Axial stroke | 30 mm | 30 mm |
| Pneumatic motor power | 800 W | - |
| Air consumption | 1000 Nl/min | - |
| Air pressure | 6-8 bar | - |
| Electric motor power | - | 900 W |
| Voltage | - | 110/220 V |
| Frequency | - | 50/60 Hz |
| Max. acoustic emission (1) | 75 dB | 75 dB |
| Machine weight | 15 kg | 16 kg |

(1) The source states 75 dB without measurement method or weighting. Air connection standard is confirmed separately. Values follow the supplied data sheet.

## Dimensions (mm)

| Drive | A | B | C | D | E | F |
|---|---|---|---|---|---|---|
| Pneumatic | 304 | 549 | 59 | 309.5 | 141 | 75 |
| Electric | 304 | 590 | 59 | 309.5 | 156.5 | 75 |

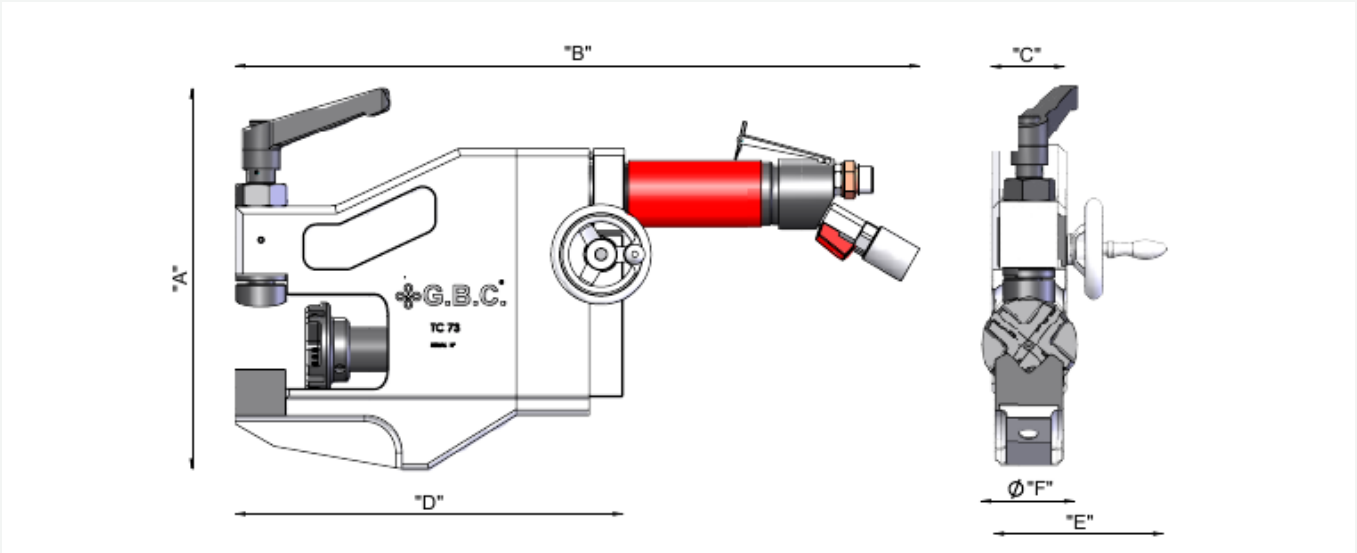


A-F refer to the original dimensioned drawing. Drive unit, tools and jaw sizes included in the delivery are specified in the quotation.